Letrero para conectarse directamente a la salida de las centrales o de los módulos de relés. Con adhesivo de indicación.

LETRERO LUMINOSO LLH

Voltaje de funcionamiento	12-30 Vdc
Consumo max.	80mA a 30Vdc
Potencia	80dB a 1m
Protección IP	IP40
Norma	EN 60598, EN 60598-2-1, EN 61547, EN 55015
Temperatura	0 a 40°C
Humedad	95% HR
Dimensiones	262x100x51 mm
Peso	340gr
Jumper	Iluminación fija / intermitente Zumbador activo / no activo

Pulsadores manuales de paro y disparo de sistemas de extinción mediante agentes gaseosos.

Incorpora un indicador de acción (led) que se ilumina en caso de ser accionado manualmente, además de disparase una lengüeta de color amarillo en la parte inferior de la cara de accionamiento.

Pulsador, fácilmente rearmable mediante el accionamiento del interruptor amarillo de la cara frontal.

Modelo PUC-PR: Pulsador manual de PARO de EXTINCIÓN (color AZUL) para uso en centrales convencionales CLVR 02Ext.

Modelo PUC-DR: Pulsador manual de DISPARO de EXTINCIÓN (color AMARILLO) para uso en centrales convencionales CLVR 02Ext.

PUC-PR y PUC-DR

Alimentación	20-24V con polaridad
Consumo en reposo	0 mA
Consumo en alarma	35 mA
Indicador de activación	Led rojo
Salida indicador remoto	No
Humedad	20-95% HR
Temperatura	-10 a +50ºC
Proteción IP	IP50

LETRERO LUMINOSO LLH

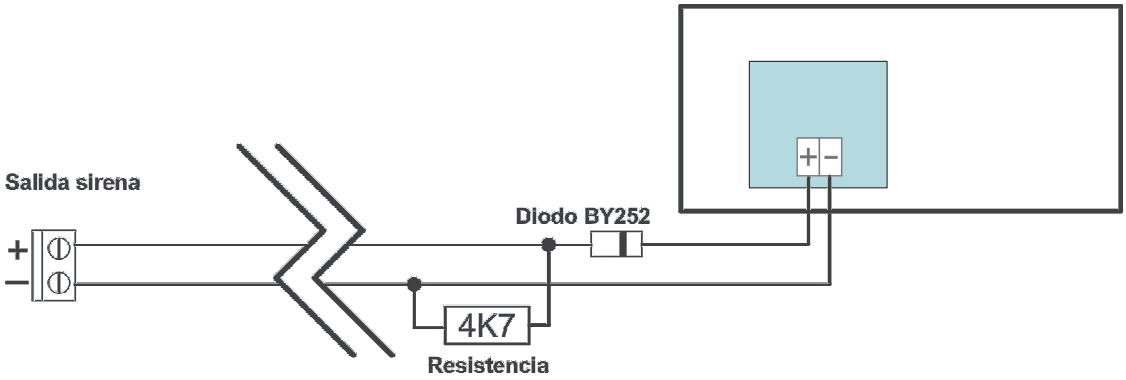
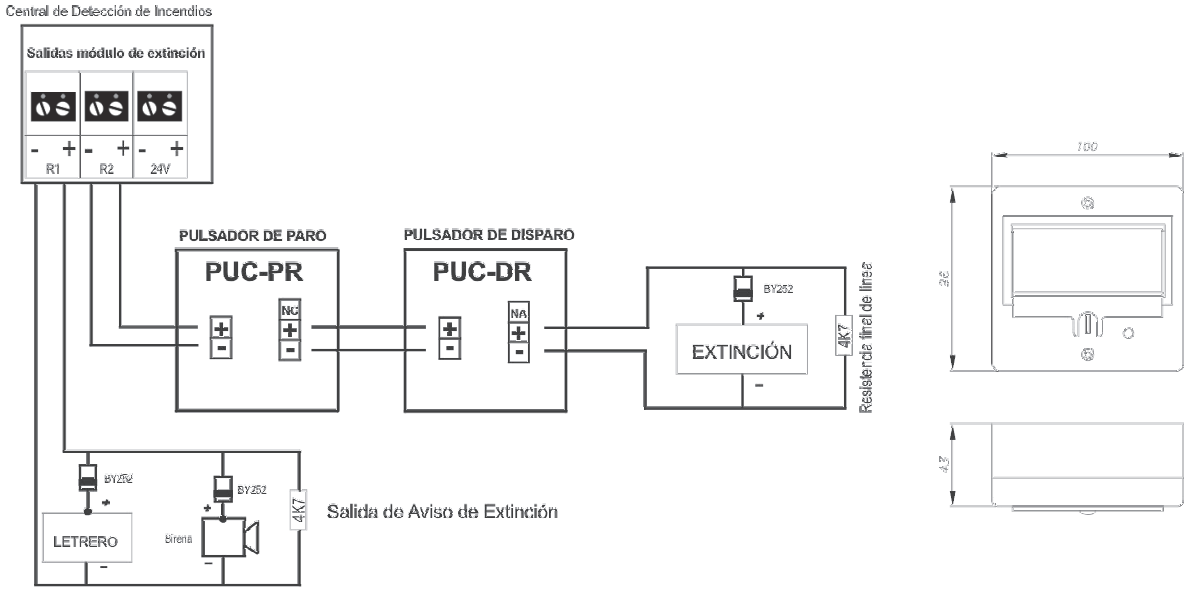
PULSADOR DE DISPARO Y PARO DE EXTINCIóN